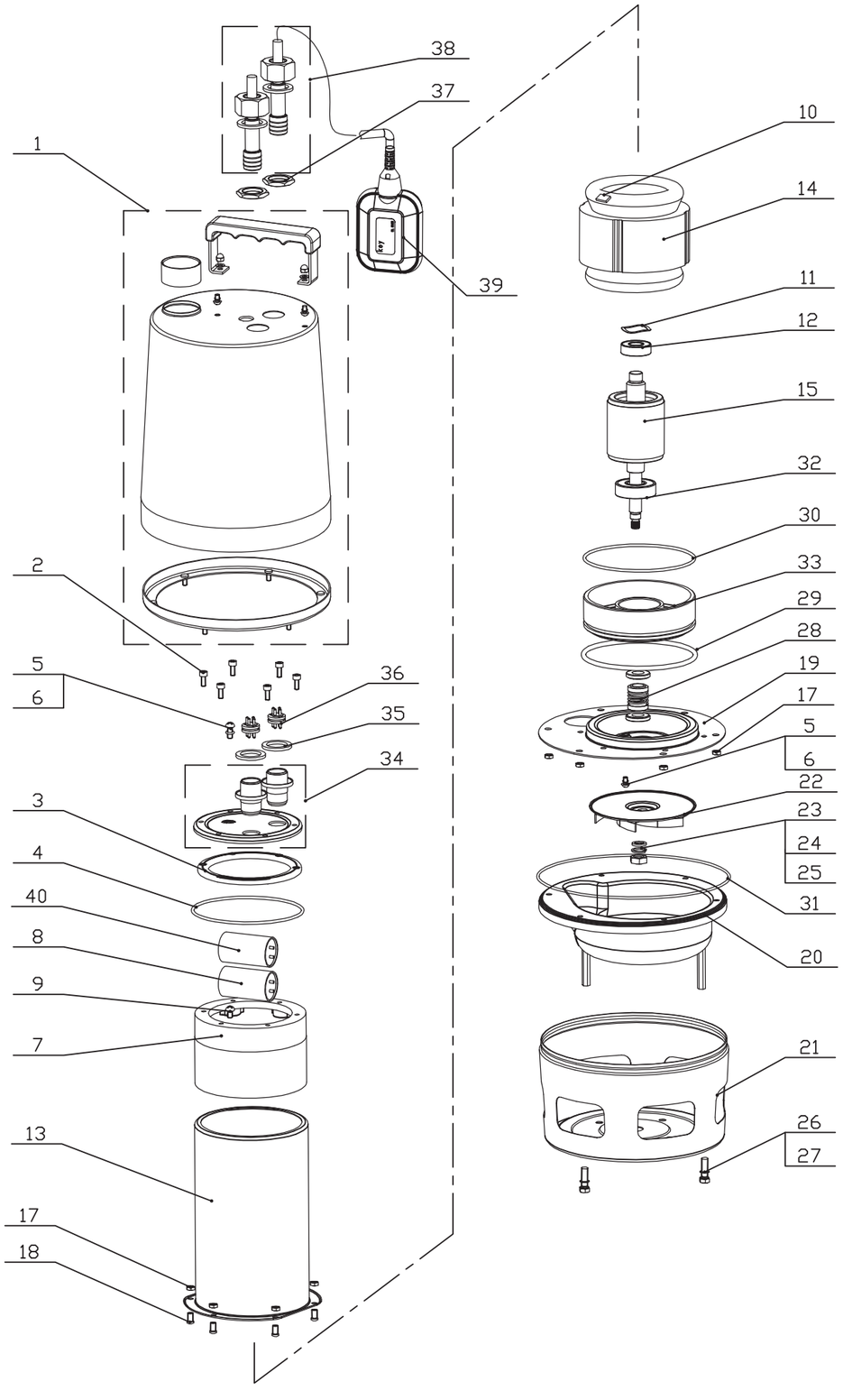

40	Kondenzátor / Capacitor	1	
39	Plovákový spínač / Float switch	1	
38	Kabelová šňůra / Power cord	1	
38	Matice / Nut	2	304
36	3-pin konektor / 3-pin connector	2	
35	Těsnění / Gasket	2	NBR
34	Kryt motoru / Motor cover	1	304
33	Spodní ložisková deska / Lower bearing plate	1	HT200
32	Ložisko 6204 / Bearing 6204	1	
31	O-kroužek ø120x3,1 / O-ring ø120x3.1	1	NBR
30	O-kroužek ø120x3,1 / O-ring ø120x3.1	1	NBR
29	O-kroužek ø120x5,3 / O-ring ø120x5.3	1	NBR
28	Mechanická ucpávka / Mechanical seal	1	C/Ceramic;Sic/Sic
27	Podložka 5 / Washer 5	1	304
26	Šroub se šestihrannou hlavou M5x16 / Hex head screw M5x16	1	304
25	Podložka 10 / Washer 10	1	304
24	Podložka 10 / Washer 10	1	304
23	Matice se šestihrannou hlavou M10 / Hex head nut M10	1	304
22	Oběžné kolo / Impeller	1	304
21	Sítko / Strainer	1	304
20	Plášť spirály / Volute casing	1	304
19	Těsnicí deska / Sealing plate	1	304
18	Šroub se šestihrannou hlavou M5x8 / Hex head screw M5x8	6	304
16	Matice se šestihrannou hlavou M5 / Hex head nut M5	12	304
15	Rotor / Rotor	1	
14	Stator / Stator	1	
13	Skříň motoru / Motor housing	1	304
12	Ložisko 6202 / Bearing 6202	1	
11	Vlnitá podložka ø40 / Spring washer ø40	1	65Mn
10	Tepelná ochrana / Thermal protection	1	
9	Šroub s křížovou hlavou M4x6 / Cross head screw M4x6	1	
8	Kondenzátor / Capacitor	1	
7	Horní ložisková deska / Upper bearing plate	1	HT200
6	O-kroužek 6x1,9 / O-ring 6x1.9	2	NBR
5	Šroub s křížovou hlavou M6x6 / Cross head screw M6x6	2	304
4	O-kroužek 115x3,1 / O-ring 115x3.1	1	NBR
3	Těsnění / Gasket	1	NBR
2	Šroub s šestihrannou hlavou M5x12 / Hex head screw M5x12	8	304
1	Těleso čerpadla / Pump housing	1	304

Oddělení: Servis	Technický referent: Jaroslav Inderka	Kreslil: Petr Galuška	Přezkoušel:
AQUACUP, s.r.o. Kollárova 969 Veselí nad Moravou www.aquacup.cz		Druh dokumentu: Výkres - rozpad	Status dokumentu: / Změna: R00
		Název, doplňující název: **BESTINOX 1100 V**	Číslo dokumentu: / Datum vydání: 19.8.2024 / Jazyk: cz / List: 1