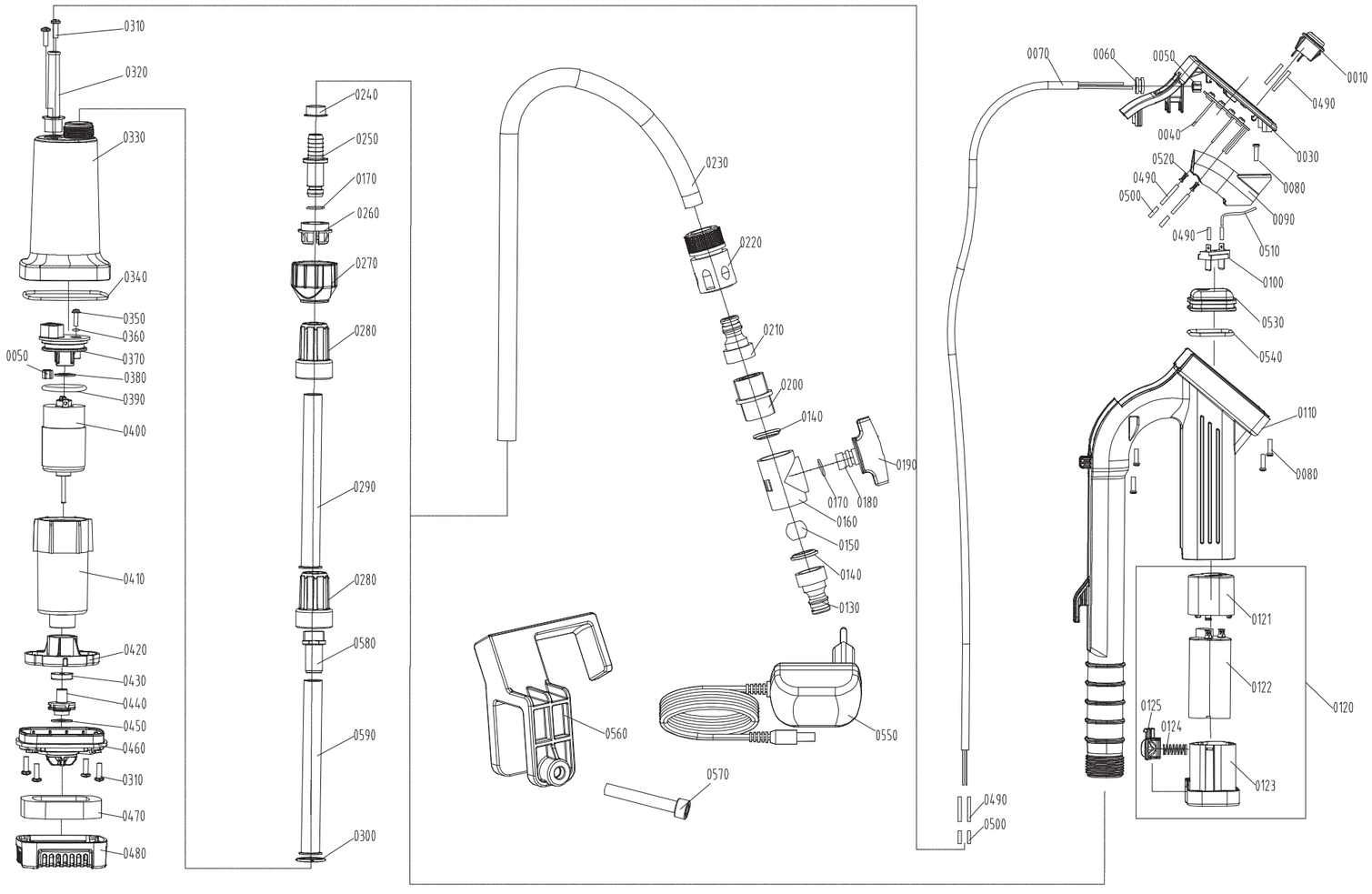

Seriové č.	Kód výrobce	Č. výrobce	Název součásti	Počet	Jednotka
0010	209000342	JHCT014.05.018	Kolébkové spínače (Rocker Switches)	1	ks
0030	201003794	JHCT046.01.072	Kryt spínače (Switch plate)	1	ks
0040	209000333	JHCT108.04.004	Deska plošných spojů (PBC board)	1	ks
0050	206000071	JHCT056.04.017	Spona / přezka (Buckle)	2	ks
0060	208000256	JHCT052.01.094	Kabelový plášť (Cable sheath)	1	ks
0070	213000187	JHCT018.03.014	Kabel (Cable)	1	ks
0080	206000188	JHCT078.02.607	Samořezný šroub (Tapping screw)	5	ks
0090	201001599	JHCT062.02.061	Stínění (Shield)	1	ks
0100	201001791	JHCT117.10.001	Kolíky (Pins)	1	ks
0110	201003850	JHCT028.01.008	Úhlový konektor (angle connector)	1	ks
0120	209000479	JHBZ020.02.007	Bateriový blok (Battery pack)	1	ks
0130	201002489	JHCT066.03.003	Výstupní konektor (Output connector)	1	ks
0140	201000931	JHCT032.02.003	Těsnicí podložka (seal gasket)	2	ks
0150	201000774	JHCT015.04.012	Ventilová vložka (valve spool)	1	ks
0160	201000769	JHCT015.03.022	Těleso ventilu (valve body)	1	ks
0170	208000537	JHCT051.01.204	Těsnicí kroužek (O-ring)	2	ks
0180	201001616	JHCT064.01.013	Knoflík (knob)	1	ks
0190	201001615	JHCT064.01.014	Knoflík (knob)	1	ks
0200	201000922	JHCT030.05.001	Kontrakční spoj (Contraction joint)	1	ks
0210	201002487	JHCT066.03.001	Výstupní konektor (Output connector)	1	ks
0220	210000230	JHCT066.03.013	Rychlospojka (Quick-change connector)	1	ks
0230	210000114	JHCT020.01.036	Vodní trubka (Water pipe)	1	ks
0240	204000220	JHCT043.01.033	Kroužková podložka (ring gasket)	1	ks
0250	201003580	JHCT027.22.001	Konektor (Connector)	1	ks
0260	201001519	JHCT056.02.013	Přítlačná spona (Pressing buckle)	1	ks
0270	201001613	JHCT064.01.012	Knoflík (knob)	1	ks
0280	201002478	JHCT066.02.002	Výstupní konektor (Output connector)	1	ks
0290	210000155	JHCT020.02.041	Hliníková trubka (Aluminium tube)	1	ks
0300	201000940	JHCT032.02.006	Těsnicí podložka (seal gasket)	1	ks
0310	207000060		Samořezný šroub (Tapping screw)	7	ks
0320	208000255	JHCT052.01.093	Kabelový plášť (Cable sheath)	1	ks
0330	201002793	JHCT004.02.021	Hlavní skříň čerpadla (main pump housing)	1	ks
0340	208000183	JHCT051.01.328	Těsnicí kroužek (o-ring)	0.2	m
0350	206000192	JHCT078.02.021	Nastavovací samořezný šroub (Customization tapping screw)	1	ks
0360	208000421	JHCT051.01.079	Těsnicí kroužek (O-ring)	1	ks
0370	201000879	JHCT026.80.007	Zadní kryt motoru (Motor rear cover)	1	ks
0380	208000054	JHCT032.04.078	Těsnicí podložka (Seal gasket)	1	ks
0390	208000519	JHCT051.01.268	Těsnicí kroužek (O-ring)	1	ks
0400	254002010	JHBZ001.03.008	Sestava motoru (motor assembly)	1	ks
0410	201000864	JHCT025.80.003	Přední kryt motoru (Motor front cover)	1	ks
0420	201001110	JHCT036.03.031	Kryt difuzorové desky (diffusor plate cover)	1	ks
0430	208000939	JHCT051.03.014	Kostrové olejové těsnění (Skeleton oil seal)	2	ks
0440	201003729	JHCT009.04.262	Oběžné kolo (Impeller)	1	ks
0450	204000169	JHCT038.04.052	Plochá podložka (Flat gasket)	1	ks
0460	201001111	JHCT036.01.083	Difuzorová deska (diffusor plate)	1	ks
0470	201000852	JHCT019.01.030	Filtr (Filter)	1	ks
0480	201000508	JHCT006.01.087	Základna čerpadla (Pump base)	1	ks
0490	311000003	JHCT082.04.001	Izolační lakovaná bužírka (Insulating varnished sleeving)	0.09	m
0500	311000013	JHCT083.01.001	Smršťovací bužírka (shrinkable tube)	0.17	m
0510	310000091	JHCT086.02.008	Vodič (Conducting wire)	1	ks
0520	204000198	JHCT041.02.003	Uzemňovací svorka (Grounding lug)	2	ks
0530	201000658	JHCT011.04.029	Kryt (cover plate)	1	ks
0540	208000408	JHCT051.01.198	Těsnicí kroužek (O-ring)	1	ks
0550	209000862	JHCT087.51.001	Nabíječka (Charger)	1	ks
0560	201003806	JHCT053.01.034	Držák (Bracket)	1	ks
0570	207000590		Šroub (Screw)	1	ks
0600	214000019	JHCT105.30.001	Štítek (nameplate)	0.003	kg
0610	212000003	JHCT093.01.010	Lepidlo (glue)	0.012	kg
0620	212000024	JHCT105.01.001	Bílá vazelína (white vaseline)	0.001	l
0630	212000020	JHCT093.01.027	Oboustranná lepicí páska (Double-sided adhesive)	2.5	ml

Oddělení: Servis	Technický referent: Jaroslav Inderka	Kreslil: Petr Galuška	Přezkoušel:	
AQUACUP, s.r.o. Kollárova 969 Veselí nad Moravou www.aquacup.cz		Druh dokumentu: Výkres - rozpad	Status dokumentu:	Změna: R00
		Název, doplňující název **AcuRAIN 50**	Číslo dokumentu:	
			Datum vydání: 20. 8. 2025	Jazyk: cz / List: 1